NEIGUNGSSCHALTER UND NEIGUNGSSENSOREN

DATENBLATT

Neigungsschalter und Neigungssensoren

Produktlinie KBT Europe.

Für die Schüttgutüberwachung. Zur Sicherheit.

Neigungsschalter (Tiltschalter) und Neigungssensoren (Tiltsensoren)

Alle Neigungssonden sind quecksilberfrei oder quecksilberhaltig erhältlich. Die quecksilberfreien Sonden nutzen fortschrittlichste Technologie, um die gleiche Leistung wie herkömmliche Quecksilberschalter zu erreichen. In der Europäischen Union dürfen Quecksilberschalter nicht mehr verwendet werden.

Neigungsschalter mit Kontaktausgang können eigenständig oder in Kombination mit einem Steuergerät verwendet werden. Sie erkennen nur die vertikale oder geneigte Position.

Elektronische Neigungssensoren müssen in Kombination mit einem Steuergerät betrieben werden. Sie überwachen zusätzlich Fehler, Kabelbruch und Kurzschluss.

Zuverlässige und präzise Schüttgutüberwachung

Die präzisionsgefertigten Neigungsschalter und Neigungssensoren bieten eine 20°- oder 35°-Abtastung über den gesamten 360°-Bereich. Für unterschiedliche Anwendungen stehen zwei Grundmodelle sowie vielfältige Varianten und Optionen zur Verfügung.

NEIGUNGSSCHALTER UND NEIGUNGSSENSOREN

Neigungssonden:

CB-39
Gusseisen, vernickelt
schwere Sonde, 950 g

SS-43
Edelstahl
leichte Sonde, 350 g

Optionales Zubehör:

Verlängerungsplatte
Schleißstab
Kreuzpaddel

Schwimmerkugel
Durchmesser:
4" oder 6"

Steuergeräte:

Unsere Sonden sind in verschiedenen Ausführungen erhältlich: als elektronischer Neigungssensor mit Analogausgang zur Verwendung in Kombination mit einem Steuergerät; oder als Neigungsschalter mit einfachem Kontaktausgang, der auch ohne Steuergerät funktioniert. Allerdings bietet die Sensorversion mit Steuergerät zusätzlich Fehlerüberwachung und Verzögerungseinstellungen.

Steuergerät KT-35DIN
DIN-Tragschienengehäuse
IP 20, NEMA 1; nur für Sensoren

Steuergerät KT-30F
Stahlgehäuse lackiert
IP 66; NEMA 4

Steuergerät KT-30FS
Edelstahlgehäuse
IP 66; NEMA 4X

Steuergerät KT-32F
Kunststoffgehäuse
IP 66; NEMA 4X

NEIGUNGSSCHALTER UND NEIGUNGSSENSOREN

Abmessungen der Neigungssonden:

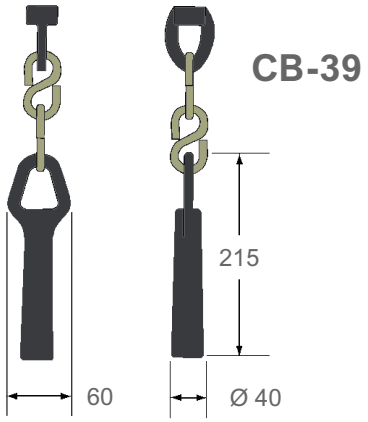

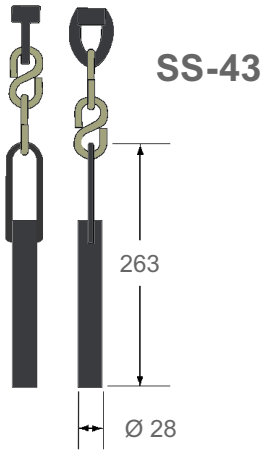

Abmessungen des optionalen Zubehörs:

3/4" NPT für CB-39
1/2" NPT für SS-43

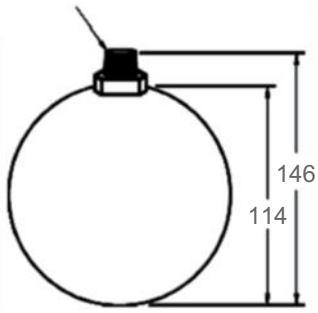

Schwimmerkugel

3/4" NPT für CB-39
1/2" NPT für SS-43

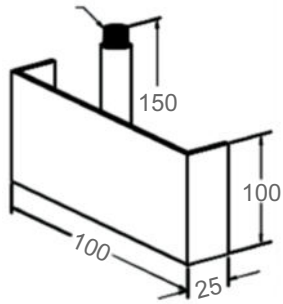

Verlängerungsplatte

3/4" NPT für CB-39
1/2" NPT für SS-43

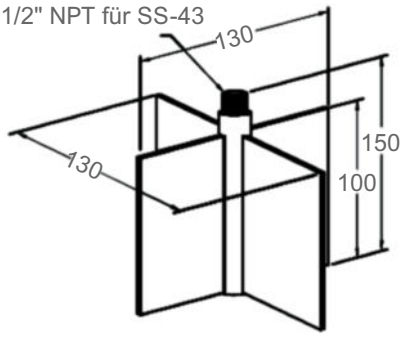

Kreuzpaddel

1/2" NPT (nur für SS-43)

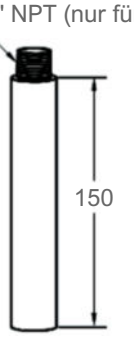

Schleißstab

Typische Anwendungen für Neigungsschalter und Neigungssensoren:

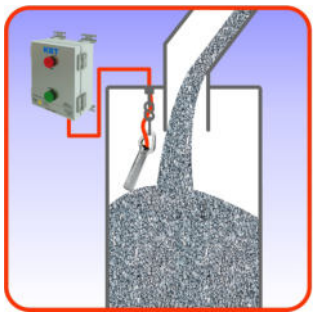

Max. Füllstandsüberwachung

Max. Haldenaufschüttung

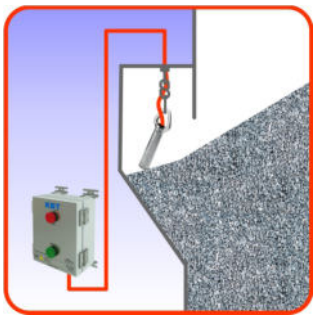

Min. Füllstandsüberwachung

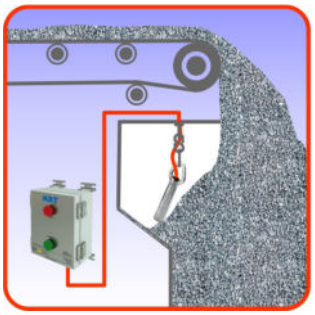

Überwachung einer Schurre

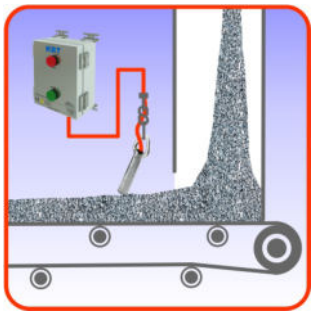

Materialfluss

Technische Daten:

Neigungssonden:

Betriebstemperatur:	(alle Modelle)	-40 °C ... +80 °C (optional -40 °C ... +180 °C)
Schutzart:	(alle Modelle)	IP 67, NEMA 4X
Montagematerial:	(alle Modelle)	inkl. zwei S-Haken zum Aufhängen
Ausgang:	(Neigungssensoren)	Analogausgang; zum Anschluss an Steuergerät; Schaltwinkel 20°
	(quecksilberfreie Neigungsschalter)	(1) Schließer, 12,5 A bei 120 V AC; Schaltwinkel 35°; oder 1,5 A und Schaltwinkel 20°; Steuergerät optional
	(Quecksilber-Neigungsschalter)	(1) Schließer, 12,5 A bei 120 V AC; Schaltwinkel 35°; oder 1,5 A und Schaltwinkel 20°; Steuergerät optional
Zertifizierungen:	(alle Modelle)	CE, EAC

Steuergeräte:

Netzspannung:	(alle Modelle)	110/220 V AC, 50/60 Hz
Alarmausgang:	(KT-35DIN)	(1) Schließer, 2 A bei 110 / 220 V AC, 3 A bei 24 V DC, nicht induktiv
	(alle anderen Modelle)	(1) Wechsler, 6 A bei 110 / 220 V AC, 6 A bei 30 V DC, nicht induktiv
Fehlerausgang:	(KT-35DIN)	(1) Schließer, 2 A bei 110 / 220 V AC, 2 A bei 24 V DC, nicht induktiv
	(alle anderen Modelle)	(1) Wechsler, 2 A bei 110 / 220 V AC, 2 A bei 24 V DC, nicht induktiv
Zeitverzögerung:	(alle Modelle)	1, 2, 4 oder 6 Sekunden, wählbar
Betriebstemperatur:	(alle Modelle)	-40 °C ... +50 °C
Schutzart:	(KT-30F)	IP 66, NEMA 4
	(KT-30FS, KT-32F)	IP 66, NEMA 4X
	(KT-35DIN)	IP 20, NEMA 1
Zertifizierungen:	(Standard)	CE

Abmessungen Steuergerät KT-35DIN:

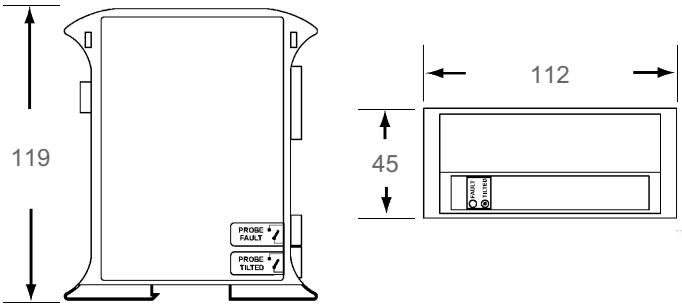

Abmessungen Steuergeräte KT-30F, KT-30FS und KT-32F:

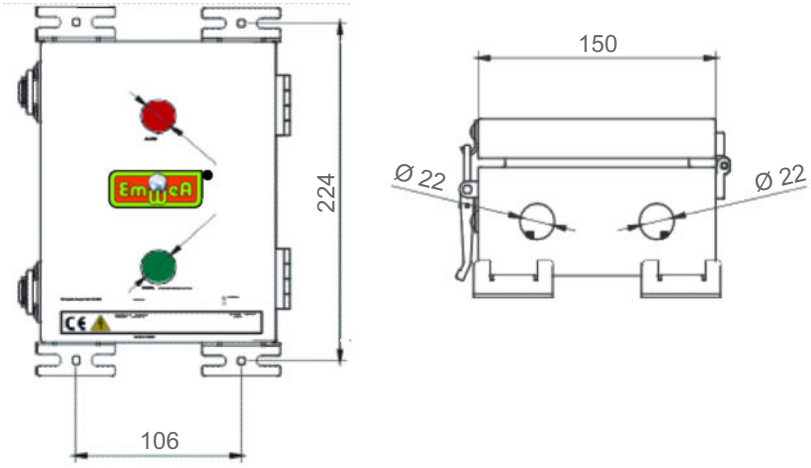

EmWeA Prozessmesstechnik e.K.
Am Hagen 3
99735 Werther
Deutschland

Telefon: +49 36335 3800-0

info@emwea.de
www.emwea.de

Fragen?

© EmWeA Prozessmesstechnik e.K. · Technische Änderungen vorbehalten!